FRONT
SIZE:55*80MM

材质：FSC纸，风琴折法

BACK
SIZE: 55*80MM

XDCOLLECTION

RCS recycled plastic wireless charging car phone holder

Copyright© XD P302.56X

Content

English — p. 3
Nederlands — p. 7
Deutsch — p. 11
Français — p. 15
Español — p. 19
Italiano — p. 23
Svenska — p. 27
Polski — p. 31

ENGLISH

Please read this instruction before using the device to ensure safe and proper use.
Important: only use included accessories or certified and tested accessories to charge this device. Using third party accessories can influence the item safety.

DETAILS WIRELESS CHARGER

1. Cross grip
2. Vertical grip
3. Adjusting jaw button
4. Wireless charging surface
5. Type-C port
6. LED indicator

PRODUCT CHARACTERISTICS WIRELESS CHARGER

Input:	DC9V/2A
Output:	10W
Functions:	Phone wireless charging & car phone holder

HOW TO USE WIRELESS CHARGER

Step 1: Please plug the included Type-C cable to the USB port of the wireless charger and connect the other end into the car charger.

Step 2: Place the mobile phone on wireless charging car phone holder bracket, the LED indicator will light up which indicates that the phone is charging. If not, please gently take out the phone from the holder and try again.

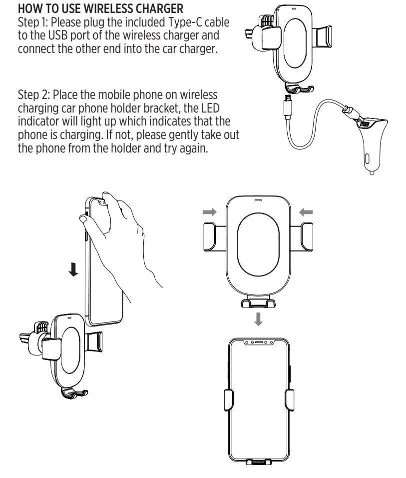

Step 3: Once connected, the wireless charger will automatically charge your device.

Step 4: Please gently take out the phone from the holder once fully charged. Also make sure your phone is compatible for wireless charging in order to use this product.

HOW TO USE CAR PHONE HOLDER OF THE WIRELESS CHARGER

Please attach the wireless charging car phone holder to the air vent of your car. The adjustable grip arms will keep your smartphone in place.

NOTES:

- Please keep the wireless charger away from water or other liquid.
- If you need to clean the charger, please make sure it is not connected with power supply.
- Using environment temperature between 0-45 °C
- Do not touch the device with wet hands.
- Do not drop or cause an impact to the charger.
- Do not allow children to chew components of the device.
- Do not disassemble, modify or repair your device.

NEDERLANDS

Lees voor gebruik van het apparaat deze instructies door voor veilig en correct gebruik.
Belangrijk: gebruik alleen de meegeleverde accessoires of gecertificeerde en geteste accessoires om dit apparaat op te laden. Het gebruik van accessoires van derden kan de veiligheid van het item beïnvloeden.

GEGEVENS DRAADLOZE OPLADER

1. Horizontale bevestiging
2. Verticale bevestiging
3. Klem
4. Oppervlak voor draadloos opladen
5. Type-C poort
6. Ledlampje

PRODUCTKENMERKEN DRAADLOZE OPLADER

Ingangsspanning:	DC9V/2A
Uitgangsspanning:	10W
Functies:	Draadloze telefoonoplader & telefoonhouder auto

GEBRUIK VAN DE DRAADLOZE OPLADER Stap 1: Steek de meegeleverde Type-C kabel in de USB-poort van de draadloze oplader en sluit het andere uiteinde aan op de auto-oplader.

Stap 2: Zet de mobiele telefoon in de telefoonhouder van de draadloze auto-oplader. Het ledlampje gaat aan, wat aangeeft dat de telefoon wordt opgeladen. Brand het lampje niet? Haal dan de telefoon voorzichtig uit de houder en probeer het opnieuw.

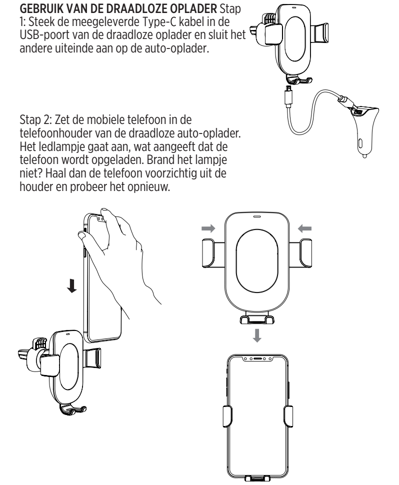

Stap 3: Zodra uw apparaat is aangesloten, laadt de draadloze oplader het automatisch op.

Stap 4: Als de telefoon volledig is opgeladen, haalt u hem voorzichtig uit de houder.

GEBRUIK VAN DE TELEFOONHOUDER VAN DE DRAADLOZE AUTO-OPLADER

Bevestig de telefoonhouder van de draadloze auto-oplader aan het ventilatierooster van uw auto. De verstelbare bevestigingsarmen houden uw smartphone op zijn plek.

OPMERKINGEN:

- Zorg dat uw draadloze oplader niet in contact komt met water of andere vloeistoffen.
- Als u de oplader wilt schoonmaken, zorg er dan voor dat deze niet is aangesloten op een stroombron.
- Alleen gebruiken bij een omgevingstemperatuur tussen de 0 en 45 °C
- Raak het apparaat niet met vochtige handen aan.
- Laat de oplader niet vallen en stoot hem nergens tegenaan.
- Laat kinderen geen onderdelen van het apparaat in hun mond stoppen.
- Demonteer, wijzig en repareer het apparaat niet.

DEUTSCH

Bitte lesen Sie für eine sichere und korrekte Verwendung diese Anleitung durch, bevor Sie das Gerät benutzen.
Wichtig: Verwenden Sie nur das inbegriffene Zubehör oder zertifiziertes und geprüftes Zubehör zum Aufladen dieses Geräts. Der Einsatz von fremdem Zubehör kann die Sicherheit des Geräts beeinträchtigen.

DETAILS KABELLOSES LADEGERÄT

1. Kreuzgriff
2. Senkrechter Griff
3. Klemme
4. Kabellose Ladefläche
5. Type-C Anschluss
6. LED-Kontrollleuchte

PRODUKTEIGENSCHAFTEN KABELLOSES LADEGERÄT

Eingang:	DC9V/2A
Ausgang:	10W
Funktionen:	Kabelloses Aufladen und Kfz-Halter für Mobiltelefon

VERWENDUNG DES KABELLOSEN LADEGERÄTS

Schritt 1: Bitte stecken Sie das mitgelieferte Type-C-kabel in den USB-Anschluss am kabellosen Ladegerät und schließen Sie das andere Ende an das Ladegerät an.

Schritt 2: Legen Sie das Mobiltelefon auf den Halter zum kabellosen Aufladen. Die LED-Kontrollleuchte leuchtet auf und zeigt damit an, dass das Telefon geladen wird. Wenn nicht, nehmen Sie das Telefon vorsichtig aus der Halterung und versuchen es erneut.

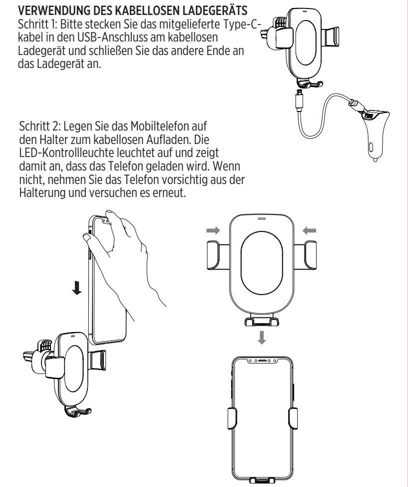

Schritt 3: Nach dem Anschließen lädt das kabellose Ladegerät automatisch Ihr Gerät auf.

Schritt 4: Bitte nehmen Sie das Telefon vorsichtig aus dem Halter, sobald es vollständig geladen ist.

SO VERWENDEN SIE DEN KFZ-TELEFONHALTER DES KABELLOSEN LADEGERÄTS

Bitte befestigen Sie den Halter zum kabellosen Laden an der Belüftungsöffnung in Ihrem Fahrzeug. Die verstellbaren Griffe halten Ihr Smartphone in Position.

ANMERKUNGEN:

- Bitte halten Sie das kabellose Ladegerät von Wasser oder anderen Flüssigkeiten fern.
- Wenn Sie das Ladegerät reinigen müssen, stellen Sie bitte sicher, dass es nicht mit der Stromversorgung angeschlossen ist.
- Umgebungstemperatur 0 bis 45 °C
- Das Gerät nicht mit nassen Händen berühren.
- Das Ladegerät nicht fallenlassen oder Stößen aussetzen.
- Kinder nicht auf Komponenten des Gerätes kauen lassen.
- Das Gerät nicht zerlegen, modifizieren oder reparieren.

FRANÇAIS

Veuillez lire ces instructions attentivement avant d'utiliser l'appareil pour garantir une utilisation sûre et correcte.
Important : utilisez uniquement les accessoires fournis ou les accessoires certifiés et testés pour charger cet appareil. L'utilisation d'accessoires tiers peut influencer la sécurité du produit.

DÉTAILS DU CHARGEUR SANS FIL

1. Dents transversales
2. Dents verticales
3. Pince
4. Surface de charge sans fil
5. Port Type-C
6. Témoins LED

CARACTÉRISTIQUES DU CHARGEUR SANS FIL

Entrée :	DC9V/2A
Sortie :	10W
Fonctions :	Chargement sans fil de téléphone & porte-téléphone de voiture

UTILISATION DU CHARGEUR SANS FIL

Étape 1 : Veuillez brancher le micro câble au port Type-C du chargeur sans fil et raccorder l'autre extrémité dans le chargeur de voiture du kit.

Étape 2 : Placez le téléphone portable sur le support du porte-téléphone de voiture à chargement sans fil, le témoin LED s'allume pour indiquer que le téléphone charge. Si non, veuillez sortir délicatement le téléphone du porte-téléphone et réessayer.

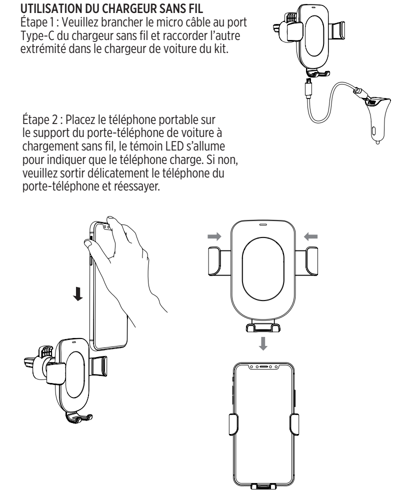

Étape 3 : Une fois connecté, le chargeur sans fil chargera automatiquement.

Étape 4 : Veuillez sortir délicatement le téléphone du porte-téléphone une fois qu'il est complètement chargé.

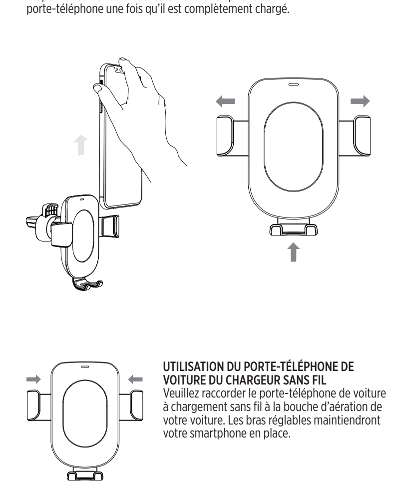

UTILISATION DU PORTE-TÉLÉPHONE DE VOITURE DU CHARGEUR SANS FIL

Veuillez raccorder le porte-téléphone de voiture à chargement sans fil à la bouche d'aération de votre voiture. Les bras réglables maintiendront votre smartphone en place.

REMARQUES :

- Veuillez tenir le chargeur sans fil à l'écart de l'eau ou d'autres liquides.
- Assurez-vous que le chargeur n'est pas branché lorsque vous le nettoyez.
- Utilisation à un température ambiante entre 0 et 45 °C
- Ne touchez pas l'appareil avec les mains mouillées.
- Ne laissez pas tomber le chargeur et ne lui faites pas subir d'impact.
- N'autorisez pas les enfants à mâcher les éléments de l'appareil.
- Ne désassemblez, modifiez ou réparez pas votre appareil.

ESPAÑOL

Lea atentamente estas instrucciones antes de utilizar el dispositivo, para garantizar un uso seguro y correcto.
Importante: Para cargar este dispositivo, utilice solo los accesorios incluidos o accesorios probados y certificados. El uso de accesorios de terceros puede influir en la seguridad del artículo.

ESPECIFICACIONES DEL CARGADOR INALÁMBRICO

1. Agarre cruzado
2. Agarre vertical
3. Pinza
4. Superficie de carga inalámbrica
5. Puerto Type-C
6. Indicador led

CARACTERÍSTICAS DEL CARGADOR INALÁMBRICO

Entrada:	DC9V/2A
Salida:	10W
Funciones:	Carga inalámbrica para teléfono y soporte de teléfono para coche

INSTRUCCIONES DE USO DEL CARGADOR INALÁMBRICO

Paso 1: Enchufe el cable Type-C incluido al puerto USB del cargador inalámbrico y conecte el otro extremo al cargador para coche en este.

Paso 2: Coloque el teléfono móvil en el soporte de teléfono para coche para carga inalámbrica; el indicador led se iluminará para indicar que el teléfono se está cargando. Si no es así, retire suavemente el teléfono del soporte e inténtelo de nuevo.

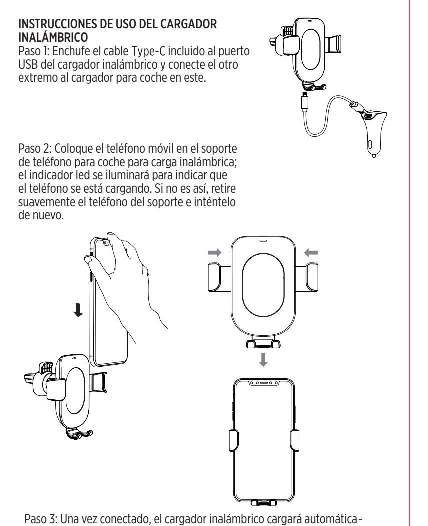

Paso 3: Una vez conectado, el cargador inalámbrico cargará automáticamente su dispositivo.

Paso 4: Retire suavemente el teléfono del soporte una vez completa la carga.

INSTRUCCIONES DE USO DEL SOPORTE DE TELÉFONO PARA COCHE DEL CARGADOR INALÁMBRICO

Coloque el soporte de teléfono para coche para carga inalámbrica a la rejilla de ventilación de su coche. Los brazos de agarre ajustables mantendrán sujeto su smartphone.

NOTAS:

- Mantenga el cargador inalámbrico alejado del agua y cualquier otro líquido.
- Si necesita limpiar el cargador, asegúrese de que no esté conectado a ninguna fuente de alimentación.
- Utilícelo a una temperatura ambiente de 0-45 °C
- No toque el dispositivo con las manos mojadas.
- No deje caer el cargador ni lo golpee.
- No deje que los niños se lleven a la boca los componentes de este dispositivo.
- No desmonte, modifique o repare su dispositivo.

ITALIANO

Leggere le presenti istruzioni prima di utilizzare il dispositivo per garantire un utilizzo sicuro e corretto.
Importante: utilizzare solo gli accessori inclusi o accessori certificati e testati per ricaricare questo dispositivo. Accessori di terze parti possono compromettere la sicurezza del dispositivo.

DETTAGLI SUL CARICATORE WIRELESS

1. Impugnatura incrociata
2. Impugnatura verticale
3. Morsetto
4. Area di ricarica wireless
5. Porta Type-C
6. Indicatori LED

CARATTERISTICHE DEL PRODOTTO CARICABATTERIE WIRELESS

Ingresso:	DC9V/2A
Uscita:	10W
Funzioni:	Carica telefono wireless e porta telefono auto

COME UTILIZZARE IL CARICABATTERIE WIRELESS

Passo 1: collega il cavo Type-C incluso alla porta USB del caricatore wireless e collega l'altra estremità al caricatore per auto.

Passo 2: Posizionare il telefono cellulare sulla staffa di supporto del telefono cellulare per auto, l'indicatore LED si accenderà per indicare che il telefono è in carica. In caso contrario, estrarre delicatamente il telefono dal supporto e riprovare.

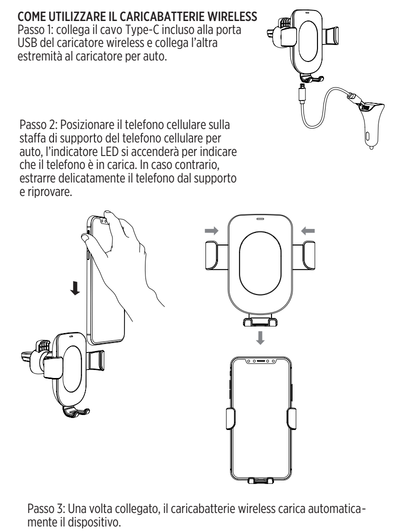

Passo 3: Una volta collegato, il caricabatterie wireless carica automaticamente il dispositivo.

Passo 4: Estrarre delicatamente il telefono dal supporto quando è completamente carico.

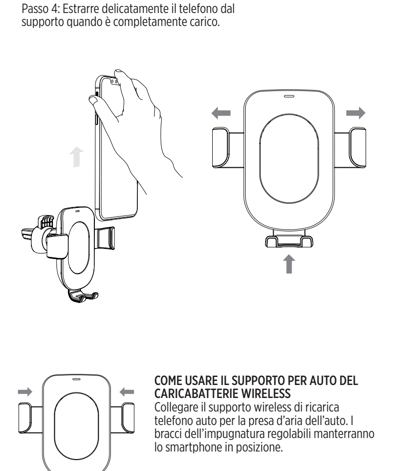

COME USARE IL SUPPORTO PER AUTO DEL CARICABATTERIE WIRELESS

Collegare il supporto wireless di ricarica telefono auto per la presa d'aria dell'auto. I bracci dell'impugnatura regolabili manterranno lo smartphone in posizione.

NOTE:

- Tenere il caricabatterie wireless lontano da acqua o altri liquidi.
- Se è necessario pulire il caricabatterie, assicurarsi che non sia collegato all'alimentazione elettrica.
- Utilizzando la temperatura ambiente tra 0-45 °C
- Non toccare il dispositivo con le mani bagnate.
- Non far cadere o urtare il caricabatterie.
- Non permettere ai bambini di masticare i componenti dell'apparecchio.
- Non smontare, modificare o riparare il dispositivo.

SVENSKA

Läs den här anvisningen innan du använder enheten för att säkerställa säker och korrekt användning.
OBS! Använd endast medföljande tillbehör eller tillbehör som har certifierats och provats för att ladda den här produkten. Om du använder tillbehör från andra tillverkare kan du äventyra enhetens säkerhet.

SPECIFIKATIONER FÖR TRÅDLÖS LADDNING

1. Tvärgående grepp
2. Vertikalt grepp
3. Klämma
4. Trådlös laddningsyta
5. Type-C port
6. LED-indikering

PRODUKTEGENSKAPER FÖR DEN TRÅDLÖSA LADDAREN

Ineffekt:	DC9V/2A
uteffekt:	10W
Funktioner:	Trådlös laddning för telefon och hållare för billaddare

ANVÄNDA DEN TRÅDLÖSA LADDAREN

Steg 1: Anslut den medföljande Type-C kabeln till den trådlösa laddarens USB-porten och anslut den andra änden till billaddaren som följer.

Steg 2: Placera mobiltelefonen i hållaren för telefoner med trådlös billaddning, LED-indikeringen tänds, vilket betyder att telefonen laddas. Om detta inte sker lossar du försiktigt telefonen från hållaren och gör ett nytt försök.

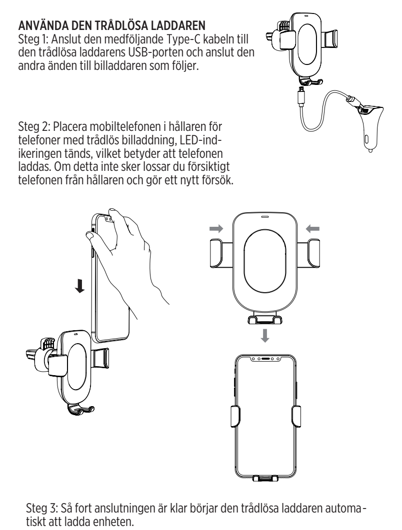

Steg 3: Så fort anslutningen är klar börjar den trådlösa laddaren automatiskt att ladda enheten.

Steg 4: Lossa försiktigt telefonen från hållaren när den har laddat färdigt.

ANVÄNDA HÅLLAREN FÖR TELEFONER MED TRÅDLÖS BILLADDNING

Sätt fast hållaren för telefoner med trådlös billaddning vid bilens luftkonditioneringsanordning. Med hjälp av de justerbara griparmarna hålls telefonen på plats.

OBS!

- Den trådlösa laddaren får inte komma i kontakt med vatten eller någon annan typ av vätska.
- Om du behöver rengöra laddaren ska du kontrollera att den inte är ansluten till ström.
- Omgivningstemperaturen ska vara mellan 0–45 °C.
- Vidrör inte enheten med blöta händer.
- Tappa inte eller stöt inte emot med laddaren.
- Barn får inte förtära enhetskomponenter.
- Demontera, modifiera eller reparera inte enheten.

POLSKI

Przed użyciem urządzenia należy przeczytać niniejszą instrukcję, aby zapewnić bezpieczne i prawidłowe użytkowanie.
Ważne: do ładowania tego urządzenia używać tylko akcesoriów dołączonych do ładowarki albo przetestowanych akcesoriów z certyfikatem. Użycie akcesoriów innych firm może wpłynąć na bezpieczeństwo użytkowania urządzenia.

ELEMENTY ŁADOWARKI BEZPRZEWODOWEJ

1. Uchwyt poprzeczny
2. Uchwyt pionowy
3. Zaczep
4. Powierzchnia ładowania bezprzewodowego
5. Port Type-C
6. Wskaźniki LED

DANE TECHNICZNE ŁADOWARKI BEZPRZEWODOWEJ

Wejście:	DC9V/2A
Wyjście:	10W
Funkcje:	Ładowanie bezprzewodowe telefonów i uchwyt samochodowy

SPOSÓB UŻYTKOWANIA ŁADOWARKI BEZPRZEWODOWEJ

Krok 1: Podłącz dołączony kabel z wtyczką Type-C do portu USB ładowarki bezprzewodowej, a potem wtyczkę na drugim końcu do ładowarki samochodowej.

Krok 2: Umieść telefon komórkowy w uchwycie samochodowym ładowarki bezprzewodowej. Wskaźnik LED zaświeci, wskazując ładowanie baterii telefonu komórkowego. W przeciwnym razie delikatnie wyjmij telefon z uchwytu i spróbuj ponownie.

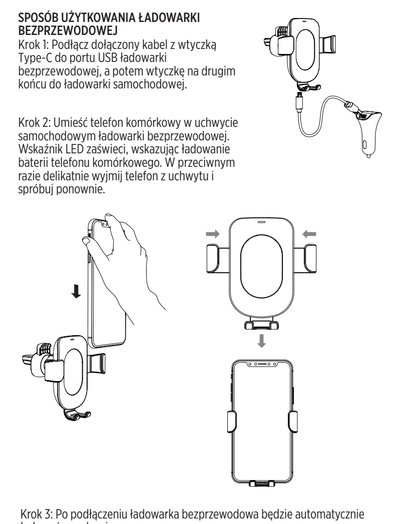

Krok 3: Po podłączeniu ładowarka bezprzewodowa będzie automatycznie ładować urządzenie.

Krok 4: Po pełnym naładowaniu baterii delikatnie wyjmij telefon z uchwytu.

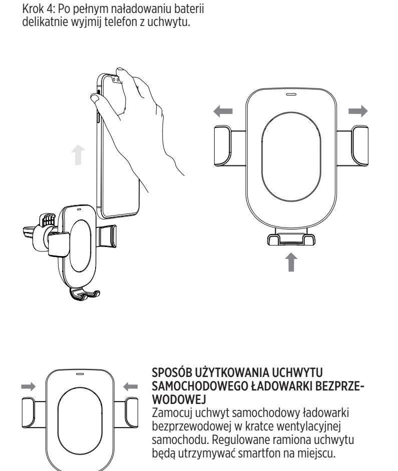

SPOSÓB UŻYTKOWANIA UCHWYTU SAMOCHODOWEGO ŁADOWARKI BEZPRZEWODOWEJ

Zamocuj uchwyt samochodowy ładowarki bezprzewodowej w kratce wentylacyjnej samochodu. Regulowane ramiona uchwytu będą utrzymywać smartfon na miejscu.

WAŻNE:

- Chronić ładowarkę bezprzewodową przed wodą lub innymi cieczami.
- Przed czyszczeniem ładowarki upewnić się, że nie jest podłączona do zasilania.
- Urządzenia używać przy temperaturze otoczenia w zakresie 0–45 °C
- Nie dotykać urządzenia mokrymi dłońmi.
- Nie upuszczać ani nie uderzać ładowarki.
- Nie zezwalać dzieciom na gryzienie elementów urządzenia.
- Nie rozbierać, modyfikować ani nie naprawiać samodzielnie urządzenia.

English:
The crossed-out wheeled bin symbol indicates that the item should be disposed of separately from household waste. The item should be handed in for recycling in accordance with local environmental regulations for waste disposal. By separating a marked item from household waste, you will help reduce the volume of waste sent to incinerators or land-fill and minimize any potential negative impact on human health and the environment.

Dutch:
Het doorgestreepte afvalbak-symbool geeft aan dat het item apart moet worden weggegooid van het huishoudelijk afval. Het item moet worden ingeleverd voor recycling volgens de lokale milieuregels voor afvalverwerking. Door een gemarkeerd item te scheiden van huishoudelijk afval, helpt u het volume van afval dat naar verbrandingsovens of stortplaatsen wordt gestuurd te verminderen en eventuele mogelijke negatieve effecten op de menselijke gezondheid en het milieu te minimaliseren.

German:
Das durchgestrichene Mülltonnensymbol zeigt an, dass der Gegenstand getrennt vom Hausmüll entsorgt werden sollte. Der Gegenstand sollte gemäß den örtlichen Umweltvorschriften zur Abfallentsorgung zum Recycling abgegeben werden. Indem Sie einen gekennzeichneten Gegenstand vom Hausmüll trennen, helfen Sie, das Volumen des Mülls, der in Verbrennungsanlagen oder Deponien landet, zu reduzieren und mögliche negative Auswirkungen auf die menschliche Gesundheit und die Umwelt zu minimieren.

French:
Le symbole de la poubelle barrée indique que l'objet doit être éliminé séparément des déchets ménagers. L'objet doit être remis au recyclage conformément aux réglementations environnementales locales en matière d'élimination des déchets. En séparant un objet marqué des déchets ménagers, vous contribuerez à réduire le volume des déchets envoyés aux incinérateurs ou aux décharges et à minimiser tout impact négatif potentiel sur la santé humaine et l'environnement.

Spanish:
El símbolo de la papelera tachada indica que el artículo debe desecharse por separado de los residuos domésticos. El artículo debe entregarse para su reciclaje de acuerdo con las regulaciones ambientales locales para la eliminación de residuos. Al separar un artículo marcado de los residuos domésticos, ayudará a reducir el volumen de residuos enviados a incineradoras o vertederos y minimizar cualquier impacto negativo potencial en la salud humana y el medio ambiente.

Swedish:
Den överstrukna soptunnan symbolen indikerar att föremålet ska kastas separat från hushållssopor. Föremålet ska lämnas in för återvinning enligt lokala miljöregler för avfallshantering. Genom att separera ett markerat föremål från hushållssopor hjälper du till att minska mängden avfall som skickas till förbränningsanläggningar eller deponier och minimera eventuella potentiella negativa effekter på människors hälsa och miljön.

Italian:
Il simbolo del bidone della spazzatura barrato indica che l'oggetto deve essere smaltito separatamente dai rifiuti domestici. L'oggetto deve essere consegnato per il riciclo in conformità con le normative ambientali locali per lo smaltimento dei rifiuti. Separando un oggetto contrassegnato dai rifiuti domestici, contribuirai a ridurre il volume di rifiuti inviati agli inceneritori o alle discariche e a minimizzare eventuali potenziali impatti negativi sulla salute umana e sull'ambiente.

Polish:
Przekreślony symbol kosza na kołach wskazuje, że przedmiot powinien być usuwany oddzielnie od odpadów domowych. Przedmiot powinien zostać dostarczony do recyklingu zgodnie z lokalnymi przepisami dotyczącymi ochrony środowiska w zakresie utylizacji odpadów. Poprzez oddzielenie oznaczonego przedmiotu od odpadów domowych, pomożesz zmniejszyć ilość odpadów wysyłanych do spalarni lub składowisk i zminimalizować potencjalne negatywne skutki dla zdrowia ludzkiego i środowiska.

EU Declaration of Conformity

ENGLISH
XD Connects B.V. hereby declares that this product is in compliance with the essential requirements and other relevant provisions of Directive 2014/53/EU.
The complete Declaration of Conformity can be found at **www.xdconnects.com > search on item number.**

DEUTSCH
XD Connects B.V. erklärt hiermit, dass dieses Produkt die wesentlichen Anforderungen und andere relevante Bestimmungen der Richtlinie 2014/53/EU erfüllt. Die vollständige Konformitätserklärung finden Sie unter **www.xdconnects.com > suchen Sie nach der Artikelnummer.**

ESPAÑOL
Por la presente, XD Connects B.V. declara que el presente producto satisface los requisitos esenciales y demás disposiciones relevantes de la Directiva 2014/53/EU.
La Declaración de conformidad completa puede consultarse en **www.xdconnects.com > busque por la referencia.**

FRANÇAIS
XD Connects B.V. déclare par la présente que ce produit est conforme aux exigences fondamentales et autres clauses pertinentes de la directive 2014/53/EU.
La Déclaration de conformité peut être consultée dans son intégralité sur **www.xdconnects.com > rechercher le numéro de l'article.**

ITALIANO
XD Connects B.V. dichiara che il prodotto è conforme ai requisiti essenziali e ad altre disposizioni pertinenti della direttiva 2014/53/EU.
La dichiarazione di conformità completa è disponibile all'indirizzo **www.xdconnects.com > ricerca per numero di articolo.**

NEDERLANDS
XD Connects B.V. verklaart hierbij dat dit product voldoet aan de essentiële vereisten en andere relevante voorschriften uit richtlijn 2014/53/EU.
De complete Verklaring van conformiteit is te vinden op **www.xdconnects.com > waar u kunt zoeken op het itemnummer.**

SVERIGE
XD Connects B.V. förklarar härmed att denna produkt är i överensstämmelse med de grundläggande kraven och andra relevanta bestämmelser i direktiv 2014/53/EU.
Den fullständiga försäkran om överensstämmelsen finns på **www.xdconnects.com > sök efter artikelnummer.**

POLSKI
Firma XD Connects B.V. niniejszym deklaruje, że ten produkt jest zgodny z podstawowymi wymogami i innymi postanowieniami dyrektywy 2014/53/EU.
Pełną treść deklaracji zgodności można znaleźć w witrynie **www.xdconnects.com, wyszukując numer artykułu.**

FSC
www.fsc.org
MIX
Paper | Supporting responsible forestry
FSC® C181720

XD Connects B.V.
Lange Kleiweg 6-28
2288 GK Rijswijk, The Netherlands
1F, iCentrum, Holt Street,
Birmingham, B7 4BP, England

FR

Copyright© XD P302.56